# 親子でカンタン木工 組手仕（くでじゅう）

宮城県登米の森から届きます

## 組み立てサンプル：洋服棚

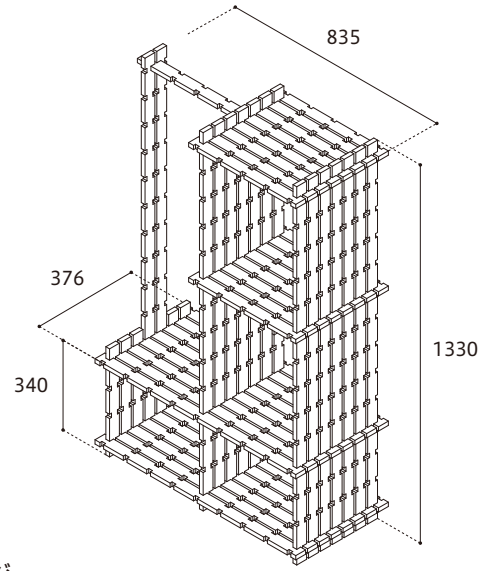


**完成イメージ**

使用本数：26 本（2 セット、残り部材でベンチが 1 脚作れます）

サイズ：H1330×W835×D376（mm）組み合わせの強弱によって出来上がりの寸法には数センチの誤差が生じる場合がございます。

## 部材説明

組手仕（くでじゅう）は下記の基本部材が 20 本入 1 セットとなっています

【長さ 1900× 幅 40× 厚み 15（mm）】

※正確には 39.4 ミリ ×14.1 ミリ ×1900 ミリですが、1 ミリ未満は切り上げ表記しております。
湿気や環境によって多少変動したり、組み合わせの強弱によって出来上がりの寸法には数センチの誤差が生じる場合がございます。

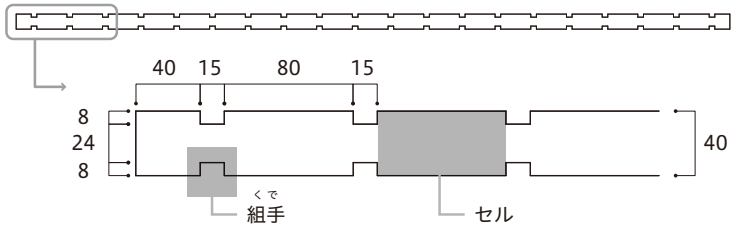


## 組み立て手順

❶ 部材 A・B・C・D・E を切り出します

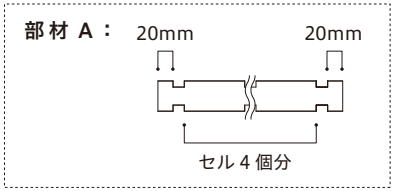


×15 本

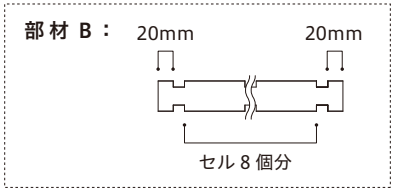


×16 本

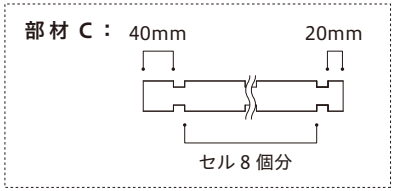


×1 本

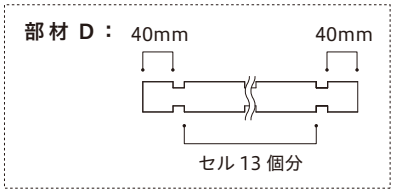


×16 本

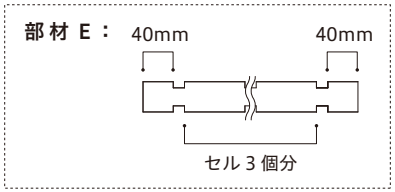


×5 本

❷ 組手どうしをはめ込むようにして組み立てます
部材 A を上段（7 本で一枚）と中上段（8 本で一枚）の横板に、
部材 B を中下段と下段の横板（8 本で一枚）に、
部材 C を上段に 1 本をハンガー掛けの部分とし、
部材 D を外側と内側の縦板（7 本で一枚）に、
さらに部材 D を 2 本外側のハンガー掛けの部分と組み、
部材 E を短い方の外側の縦板（5 本で一枚）と
なるように組み合わせて完成！

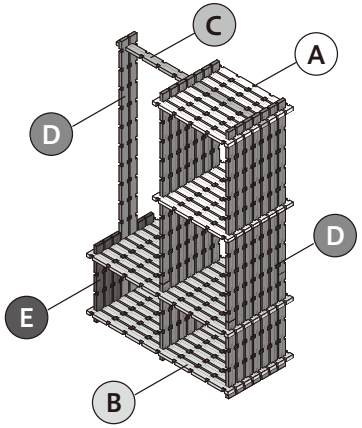


**注意事項**
・木材の寸法は湿度等の環境により若干の誤差があります
・完成した家具の寸法は環境や組み方の強弱により変動します

**準備道具**
【必須】・のこぎり
【あると便利なもの】・治具（じぐ）（長さを揃えて切るのに便利。別売）　・ゴムとんかち（しっかり溝をはめるため）　・軍手（木のささくれから手を守るため）
・木工用ボンド（強度を上げたい場合に）　・やすり（切った後の木材の断面をなめらかにするため）

©Ecotwaza Co., Ltd. ---- www.ecotwaza.com

# 親子でカンタン木工 組手仕（くでじゅう）

宮城県登米の森から届きます

## 組み立てサンプル：テレビ台

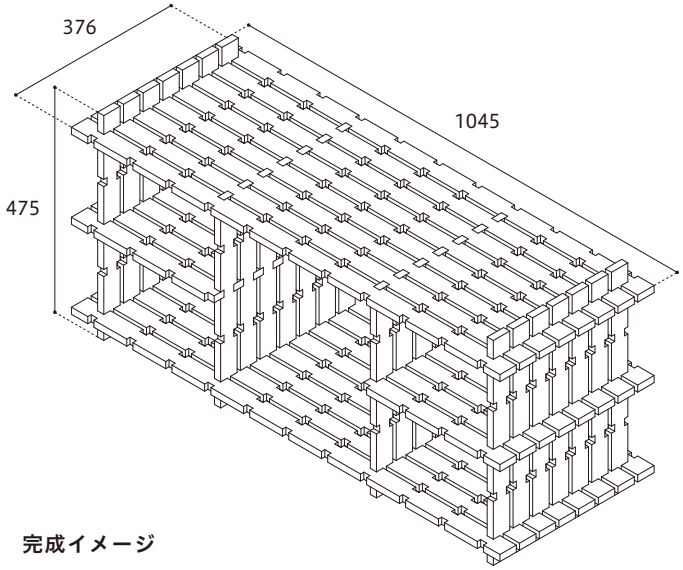


**完成イメージ**

使用本数：19 本（1 セット）

サイズ：H475×W1045×D376（mm）

組み合わせの強弱によって出来上がりの寸法には数センチの誤差が生じる場合がございます。

## 部材説明

組手仕（くでじゅう）は下記の基本部材が 20 本入 1 セットとなっています

【長さ 1900× 幅 40× 厚み 15（mm）】

※正確には 39.4 ミリ ×14.1 ミリ ×1900 ミリですが、1 ミリ未満は切り上げ表記しております。
湿気や環境によって多少変動したり、組み合わせの強弱によって出来上がりの寸法には数センチの誤差が生じる場合がございます。

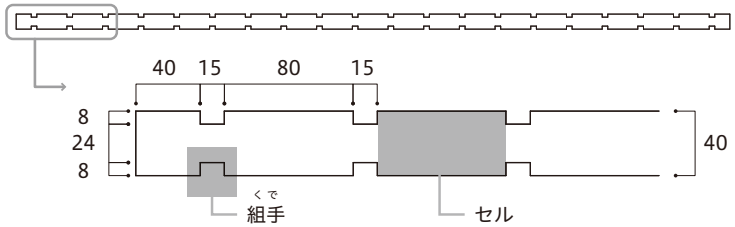


## 組み立て手順

❶ 部材 A・B・C・D を切り出します

**部材 A：**

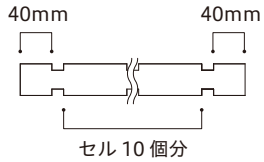


**×16 本**

**部材 B：**

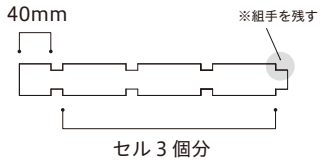


**×16 本**

**部材 C：**

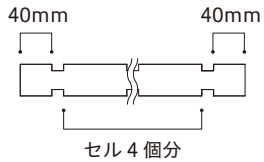


**×14 本**

**部材 D：**

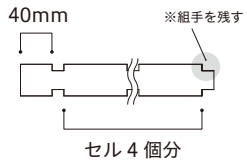


**×14 本**

❷ 組手どうしをはめ込むようにして組み立てます
部材 A を上段と下段の横板（8 本で一枚）に、
部材 B を中段の横板（8 本で一枚）に、
部材 C を外側の縦板（7 本で一枚）に、
部材 D を内側の縦板（7 本で一枚）と
なるように組み合わせて完成！

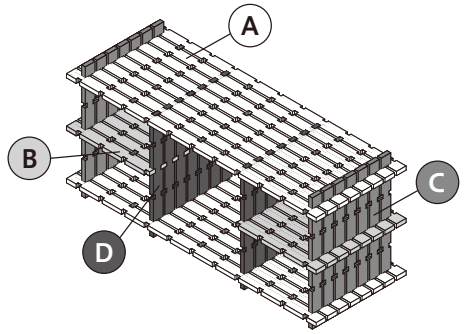


**注意事項**
・木材の寸法は湿度等の環境により若干の誤差があります
・完成した家具の寸法は環境や組み方の強弱により変動します

**準備道具**
**【必須】**・のこぎり
**【あると便利なもの】**・治具（じぐ）（長さを揃えて切るのに便利。別売）　・ゴムとんかち（しっかり溝をはめるため）　・軍手（木のささくれから手を守るため）
・木工用ボンド（強度を上げたい場合に）　・やすり（切った後の木材の断面をなめらかにするため）

©Ecotwaza Co., Ltd. ---- www.ecotwaza.com

# 親子でカンタン木工 組手仕（くでじゅう）

宮城県登米の森から届きます

## 組み立てサンプル：本棚

※web サイトに掲載されている写真の本棚とはデザインが異なりますのでご注意ください

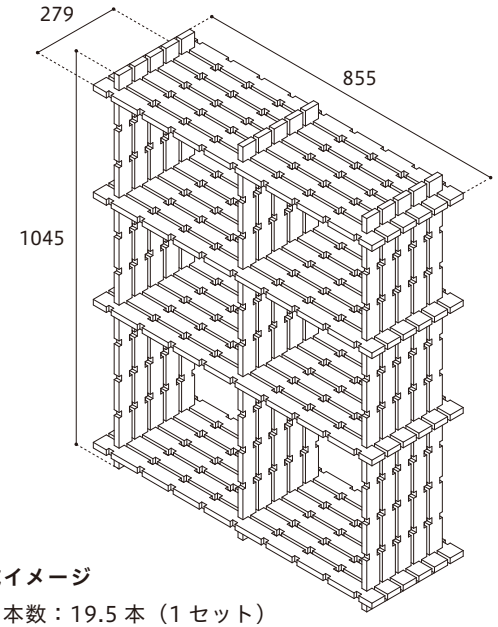


**完成イメージ**

使用本数：19.5 本（1 セット）

サイズ：H1045×W855×D279（mm）

組み合わせの強弱によって出来上がりの寸法には数センチの誤差が生じる場合がございます。

**補足説明**

各棚板の高さや奥行はお好みに合わせて変更することで、オリジナル本棚にすることができます。

**参考サイズ**

| | |
|---|---|
| 高さ H | A4 版、B4 版、バインダー、LP レコード：4 セル（間 365mm）<br>B5 版、一般書籍、DVD：縦 3 セル（間 270 ㎜）<br>文庫本、新書本、CD、缶コーヒー：縦 2 セル（間 175 ㎜） |
| 奥行 D | 文庫本、新書本：3 枚並べ（約 130 ㎜）<br>CD、DVD、一般書籍：4 枚並べ（約 175 ㎜）<br>A4 版：5 枚並べ（約 220 ㎜）<br>B5 版平積み、一般書籍平積み：6 枚並べ（265 ㎜）<br>A4 版平積み：7 枚並べ（約 310 ㎜） |

## 部材説明

組手仕（くでじゅう）は下記の基本部材が 20 本入 1 セットとなっています【長さ 1900× 幅 40× 厚み 15（mm）】

※正確には 39.4 ミリ ×14.1 ミリ ×1900 ミリですが、1 ミリ未満は切り上げ表記しております。
湿気や環境によって多少変動したり、組み合わせの強弱によって出来上がりの寸法には数センチの誤差が生じる場合がございます。

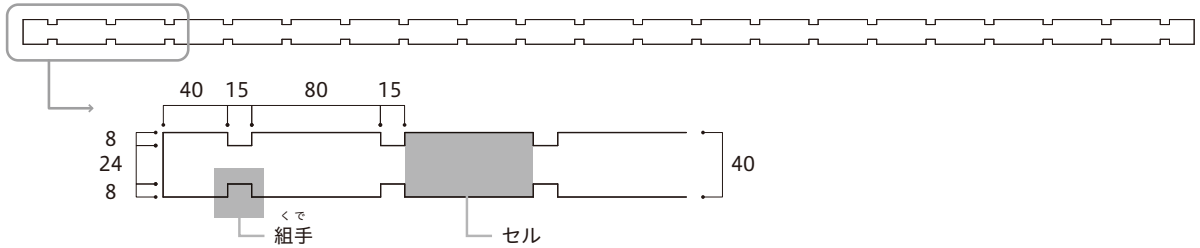


## 組み立て手順

❶ 部材 A・B を切り出します

**部材 A：**

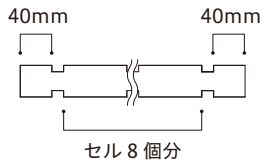


**×24 本**

**部材 B：**

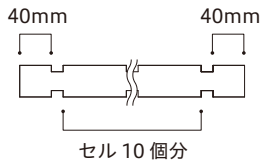


**×15 本**

❷ 組手どうしをはめ込むようにして組み立てます
部材 A を横板（6 本で一枚）に、
部材 B を縦板（5 本で一枚）と
なるように組み合わせて完成！

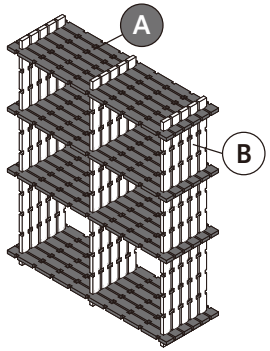


**注意事項**
・木材の寸法は湿度等の環境により若干の誤差があります
・完成した家具の寸法は環境や組み方の強弱により変動します

**準備道具**
**【必須】**・のこぎり
**【あると便利なもの】**・治具（じぐ）（長さを揃えて切るのに便利。別売）　・ゴムとんかち（しっかり溝をはめるため）　・軍手（木のささくれから手を守るため）
・木工用ボンド（強度を上げたい場合に）　・やすり（切った後の木材の断面をなめらかにするため）

©Ecotwaza Co., Ltd. ---- www.ecotwaza.com

# 親子でカンタン木工 組手仕（くでじゅう）

宮城県登米の森から届きます

## 組み立てサンプル：椅子

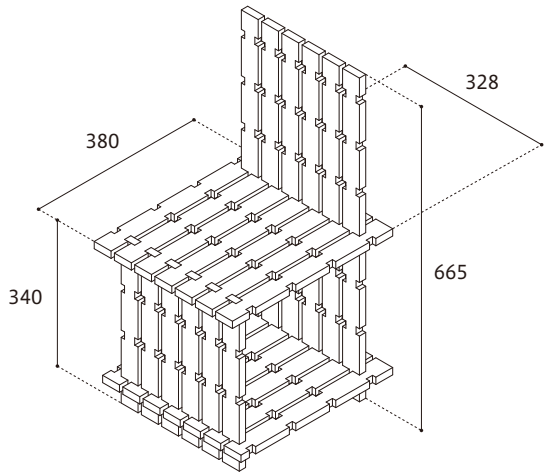


**完成イメージ**

使用本数：6.5 本（1 セットで 3 脚作れます）

サイズ：H665（座面高 340）×W328×D380（mm）

組み合わせの強弱によって出来上がりの寸法には数センチの誤差が生じる場合がございます。

## 部材説明

組手仕（くでじゅう）は下記の基本部材が 20 本入 1 セットとなっています

【長さ 1900× 幅 40× 厚み 15（mm）】

※正確には 39.4 ミリ ×14.1 ミリ ×1900 ミリですが、1 ミリ未満は切り上げ表記しております。
湿気や環境によって多少変動したり、組み合わせの強弱によって出来上がりの寸法には数センチの誤差が生じる場合がございます。

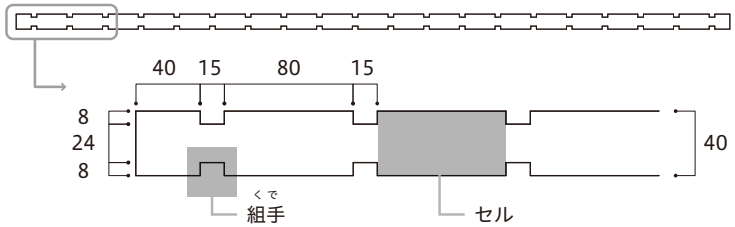


## 組み立て手順

❶ 部材 A・B・C・D を切り出します

**部材 A：**

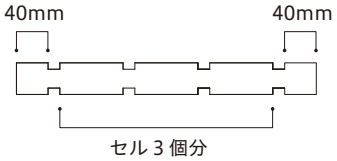


**×7 本**

**部材 B：**

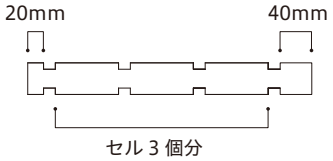


**×7 本**

**部材 C：**

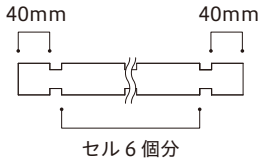


**×6 本**

**部材 D：**

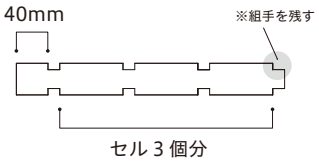


**×6 本**

❷ 組手どうしをはめ込むようにして組み立てます
部材 A を座面の横板（7 本で一枚）に、
部材 B を下段の横板（7 本で一枚）に、
部材 C を背もたれの縦板（6 本で一枚）に、
部材 D を前側の縦板（6 本で一枚）と
なるように組み合わせて完成！

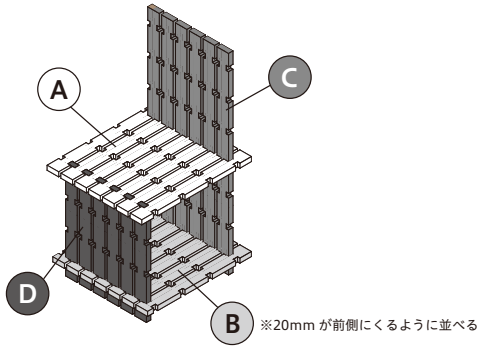


**注意事項**
・木材の寸法は湿度等の環境により若干の誤差があります
・完成した家具の寸法は環境や組み方の強弱により変動します

**準備道具**
**【必須】**・のこぎり
**【あると便利なもの】**・治具（じぐ）（長さを揃えて切るのに便利。別売）　・ゴムとんかち（しっかり溝をはめるため）　・軍手（木のささくれから手を守るため）
・木工用ボンド（強度を上げたい場合に）　・やすり（切った後の木材の断面をなめらかにするため）

©Ecotwaza Co., Ltd. ---- www.ecotwaza.com

# 親子でカンタン木工 組手仕（くでじゅう）

宮城県登米の森から届きます

## 組み立てサンプル：ベンチ

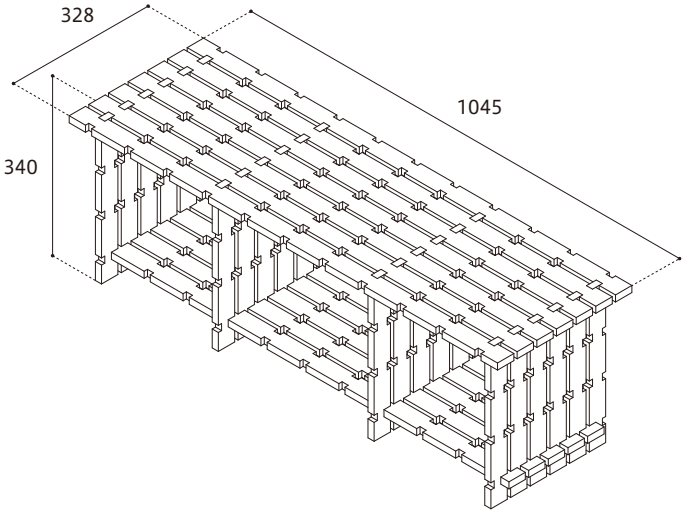


**完成イメージ**

使用本数：13 本（1 セット、残りの部材で椅子 1 脚作れます）

サイズ：H340×W1045×D328（mm）組み合わせの強弱によって出来上がりの寸法には数センチの誤差が生じる場合がございます。

## 部材説明

組手仕（くでじゅう）は下記の基本部材が 20 本入 1 セットとなっています

【長さ 1900× 幅 40× 厚み 15（mm）】

※正確には 39.4 ミリ ×14.1 ミリ ×1900 ミリですが、1 ミリ未満は切り上げ表記しております。
湿気や環境によって多少変動したり、組み合わせの強弱によって出来上がりの寸法には数センチの誤差が生じる場合がございます。

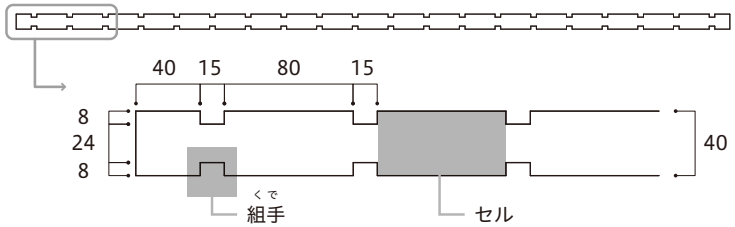


## 組み立て手順

❶ 部材 A・B・C を切り出します

**部材 A：**

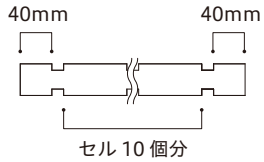


**×7 本**

**部材 B：**

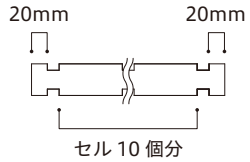


**×5 本**

**部材 C：**

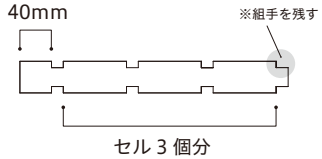


**×24 本**

❷ 組手どうしをはめ込むようにして組み立てます
部材 A を座面の横板（7 本で一枚）に、
部材 B を下段の横板（5 本で一枚）に、
部材 C を縦板（6 本で一枚）と
なるように組み合わせて完成！

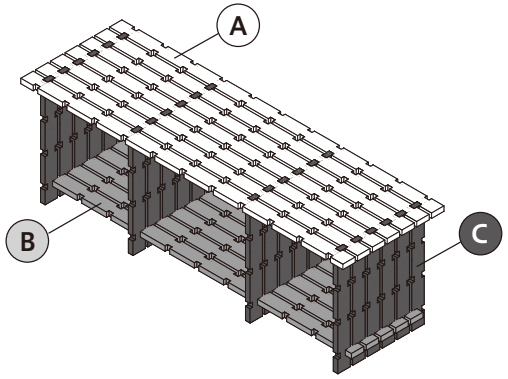


**注意事項**
・木材の寸法は湿度等の環境により若干の誤差があります
・完成した家具の寸法は環境や組み方の強弱により変動します

**準備道具**
**【必須】**・のこぎり
**【あると便利なもの】**・治具（じぐ）（長さを揃えて切るのに便利。別売）　・ゴムとんかち（しっかり溝をはめるため）　・軍手（木のささくれから手を守るため）
・木工用ボンド（強度を上げたい場合に）　・やすり（切った後の木材の断面をなめらかにするため）

©Ecotwaza Co., Ltd. ---- www.ecotwaza.com